ABNT–A1

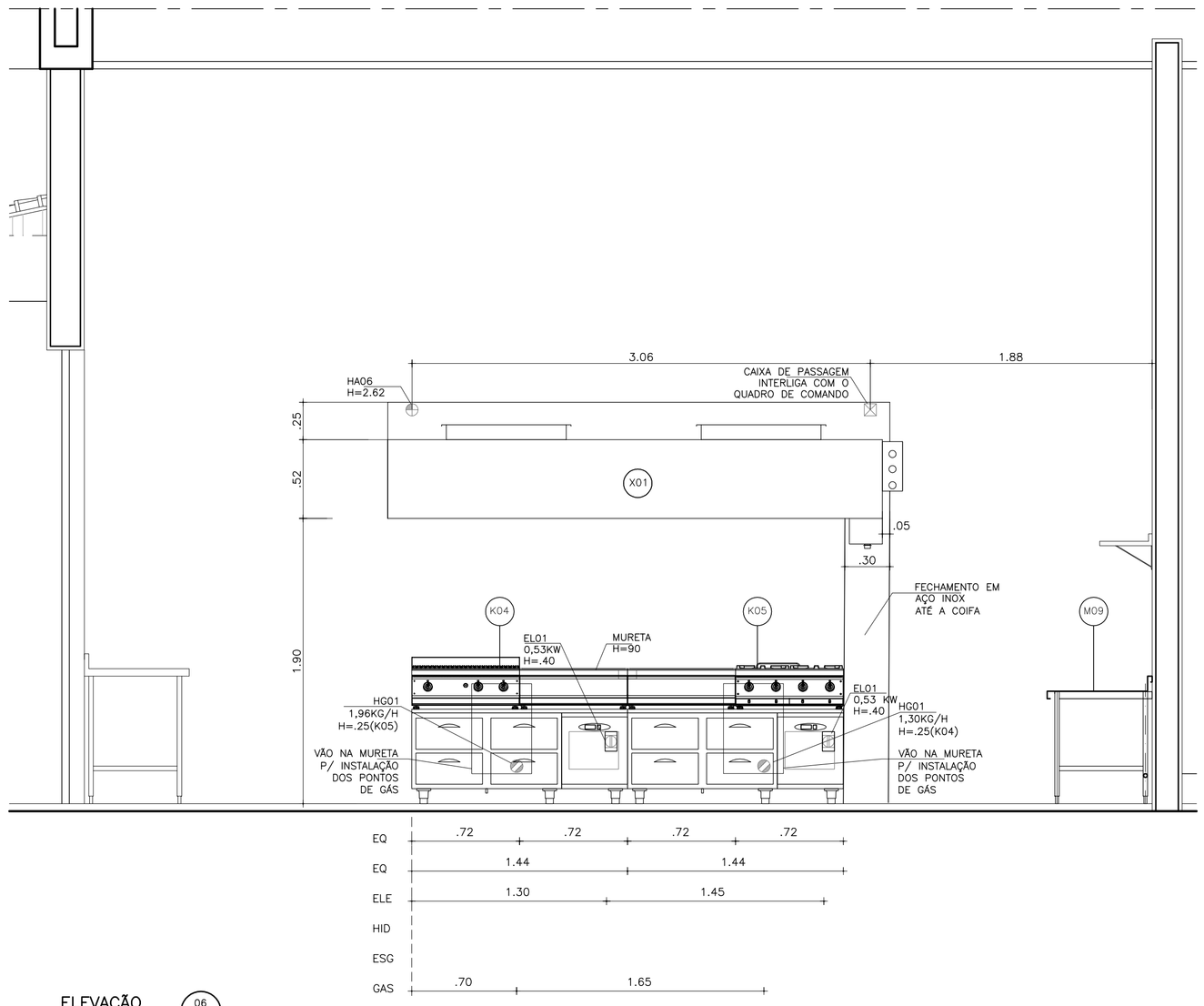

ELEVAÇÃO 06
ESC 1:25

DETALHE TÍPICO DE INSTALAÇÃO DA COIFA ILHA

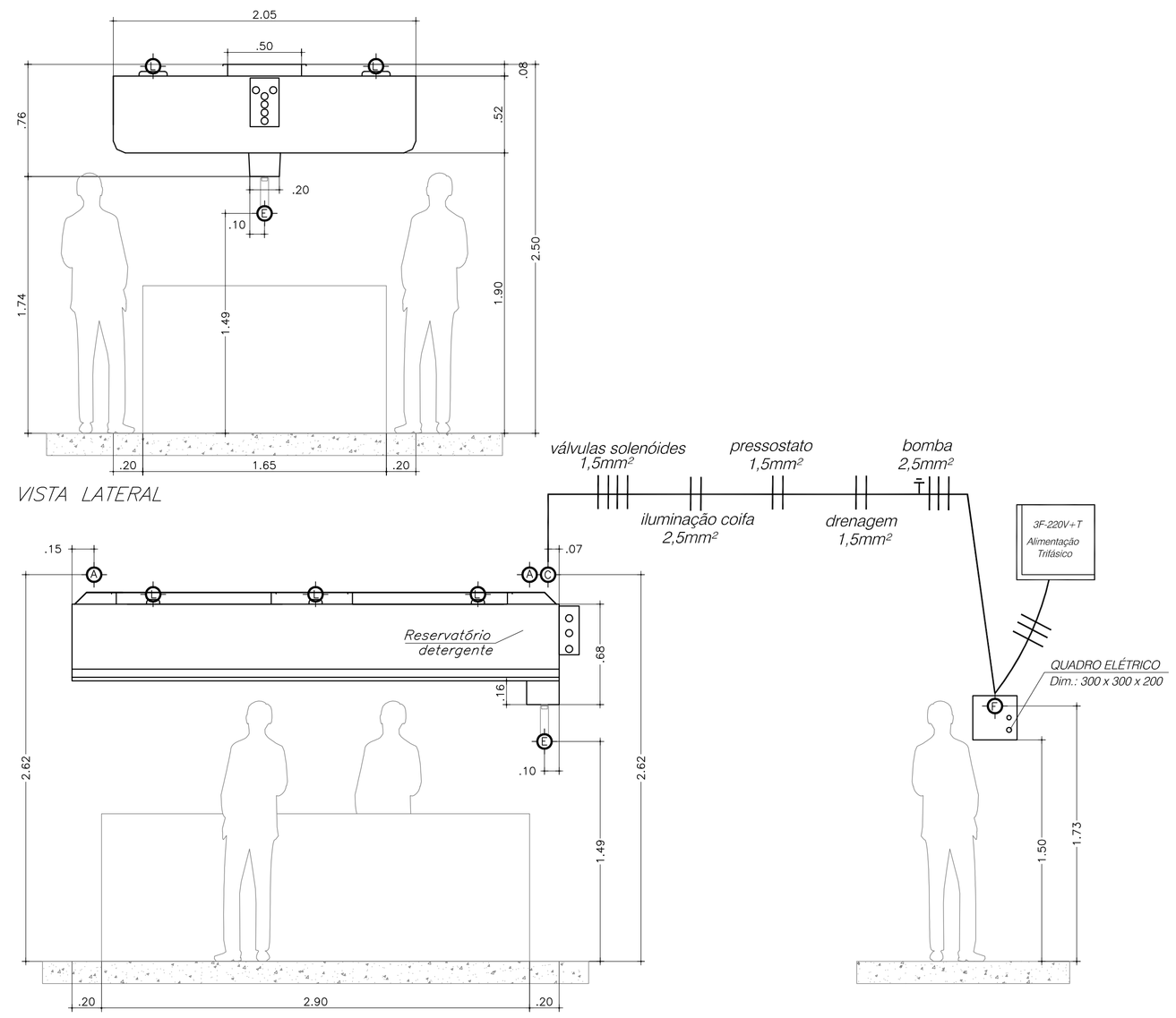

LEGENDA DE ELÉTRICA

- TOMADA BIFÁSICA BLINDADA DE EMBUTIR COM FLANGE 4X4 E PLUG COMPATÍVEL–220V REF. STECK SHOCK TITE H=.60 – SALVO INDICADO
- TOMADA BIFÁSICA BLINDADA DE EMBUTIR COM FLANGE 4X4 E PLUG COMPATÍVEL–220V REF. STECK SHOCK TITE H=1.20 – SALVO INDICADO
- TOMADA TRIFÁSICA BLINDADA DE EMBUTIR COM FLANGE 4X4 E PLUG COMPATÍVEL–220V REF. STECK SHOCK TITE H=1.20 – SALVO INDICADO
- PONTO DE FORÇA BIFÁSICO–220V COM CAIXA E PRENSA CABO H=.60 – SALVO INDICADO
- PONTO DE FORÇA TRIFÁSICO–220V COM CAIXA E PRENSA CABO H=.60 – SALVO INDICADO
- TOMADA BIFÁSICA COM TAMPA PARA USO GERAL–220V REF. PIAL LEGRAND, MOD. AQUATIC TOMADA PADRÃO BRASILEIRO–20A H=.60 – SALVO INDICADO
- TOMADA BIFÁSICA COM TAMPA PARA USO GERAL–220V REF. PIAL LEGRAND, MOD. AQUATIC TOMADA PADRÃO BRASILEIRO–20A H=1.20 – SALVO INDICADO
  ***AS TOMADAS COM TAMPA DEVEM TER SUAS CAIXAS INSTALADAS NA POSIÇÃO VERTICAL**

LEGENDA DE HIDRAULICA

- A.F. – AGUA FRIA – ø 3/4 " H=.50 – SALVO INDICADO
- A.Q. – AGUA QUENTE – ø 3/4" H=.50 – SALVO INDICADO
- DRENO – ø 2" H=.40 – SALVO INDICADO
- TORNEIRA DE LAVAGEM – NORMA HA01 H=.80 – SALVO INDICADO
- PONTO DE GÁS COM REGISTRO DE FECHO RÁPIDO H=.35 – SALVO INDICADO

NOTAS

- CONFERIR MEDIDAS NO LOCAL
- MEDIDAS EM CENTIMETROS;
- MEDIDAS CONSIDERADAS ACABADAS.
- EQ: COTAS DOS EQUIPAMENTOS
  ELE: COTAS DE ELÉTRICA
  HID: COTAS DE HIDRÁULICA
  ESG: COTAS DE ESGOTO
  GAS: COTAS DE GAS

NOTA:
PARA OS PONTOS NÃO REPRESENTADOS NAS ELEVAÇÕES, VER PLANTA DE PONTOS.

NOTA:
PREVER PONTOS PARA SISTEMA DE ÁUDIO E VÍDEO.

NOTA:
PREVER REGISTROS INDIVIDUAIS PARA TODAS AS DESCIDAS DE ÁGUA.

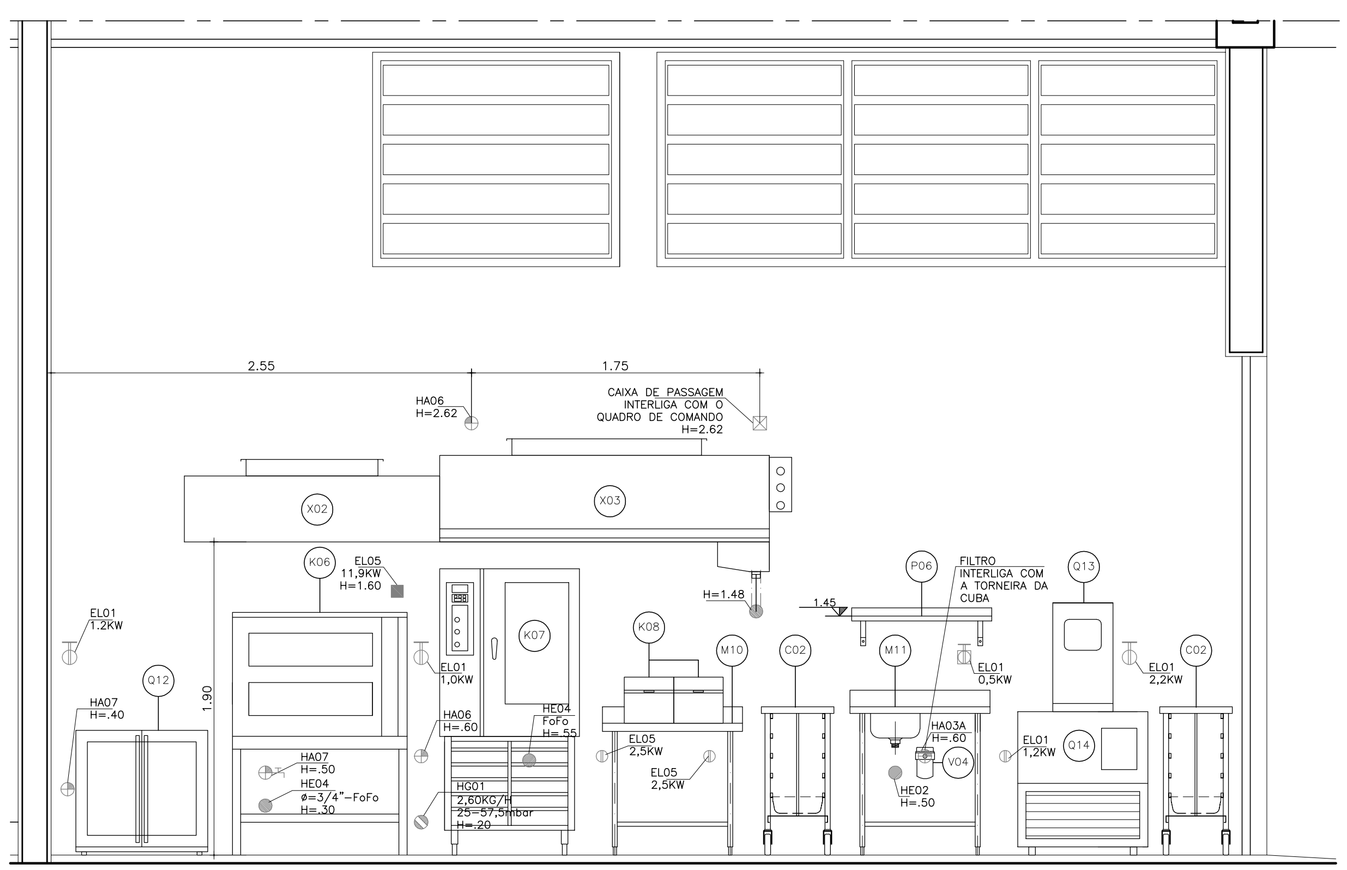

ELEVAÇÃO 07
ESC 1:25

DETALHE TÍPICO DE INSTALAÇÃO DAS COIFAS DE PAREDE

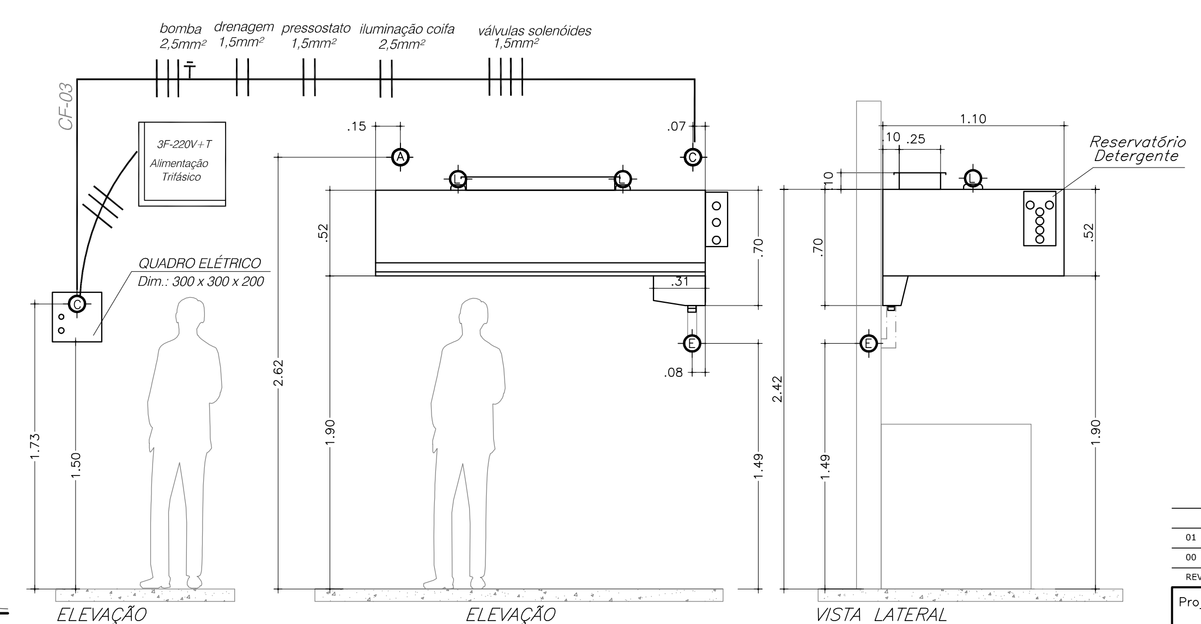

LEGENDA DE PONTOS

A	Ponto Água fria Ø1/2" com um registro rosqueado na ponta
E	Ponto Dreno/Esgoto com bolsa ø50mm – tubulação PVC indo para uma caixa de gordura
C	Caixa de passagem 4x2 – ALIMENTAÇÃO – TRIFÁSICO – 0,5 cv – CADA – PROVIDENCIAR LIGAÇÕES CONFORME DETALHE DE LIGAÇÃO ABAIXO
B/S	MOTO BOMBA + SOLENÓIDE DE ÁGUA EXTERNA + SOLENÓIDE DE DOSAGEM DO DETERGENTE – PROVIDENCIAR LIGAÇÕES CONFORME DETALHE DE LIGAÇÃO ABAIXO
L	LUMINÁRIAS – 100W cada – apenas com rabicho – PROVIDENCIAR LIGAÇÕES CONFORME DETALHE DE LIGAÇÃO ABAIXO

PENAS	ESPESS.
01	0,10
02	0,20
03	0,30
04	0,40
05	0,50
06	0,60
07	0,15
08	0,05
09	0,15
10	0,15
11	0,18
14	0,18
154	0,15
251–254	0,15

REV	DATA	DESENHO	VERIFICADO	DESCRIÇÃO
01	05.11.2020	RSJ	SFLF	AJUSTE DOS DETALHES DAS COIFAS
00	28.11.2019	RSJ	SFLF	EMISSÃO INICIAL

Projeto: SENAC-TAUBATÉ
REFORMA DO LABORATÓRIO DE GASTRONOMIA

Local	TAUBATÉ / SP	Autoria Proj. INTERARQ	Folha nº AR08
Título	ELEVAÇÕES 06 E 07		
Área Técnica	ARQUITETURA	Fase PROJETO EXECUTIVO Escala 1:25	
Resp. Técnico	SONIA F. LAVOR FRANCO	CAU A4834–8	Revisão 00
Desenho RSJ	Verif. SFLF	Arquivo SENAC–2131–TAU–PE–AR08	Data 28.11.2019

interarq ARQUITETOS ASSOCIADOS
Rua Guaipá, 51 - Conj. 707
São Paulo - SP
cep 05089 001
tel 11 3675 1335
projetos@interarqsp.com.br